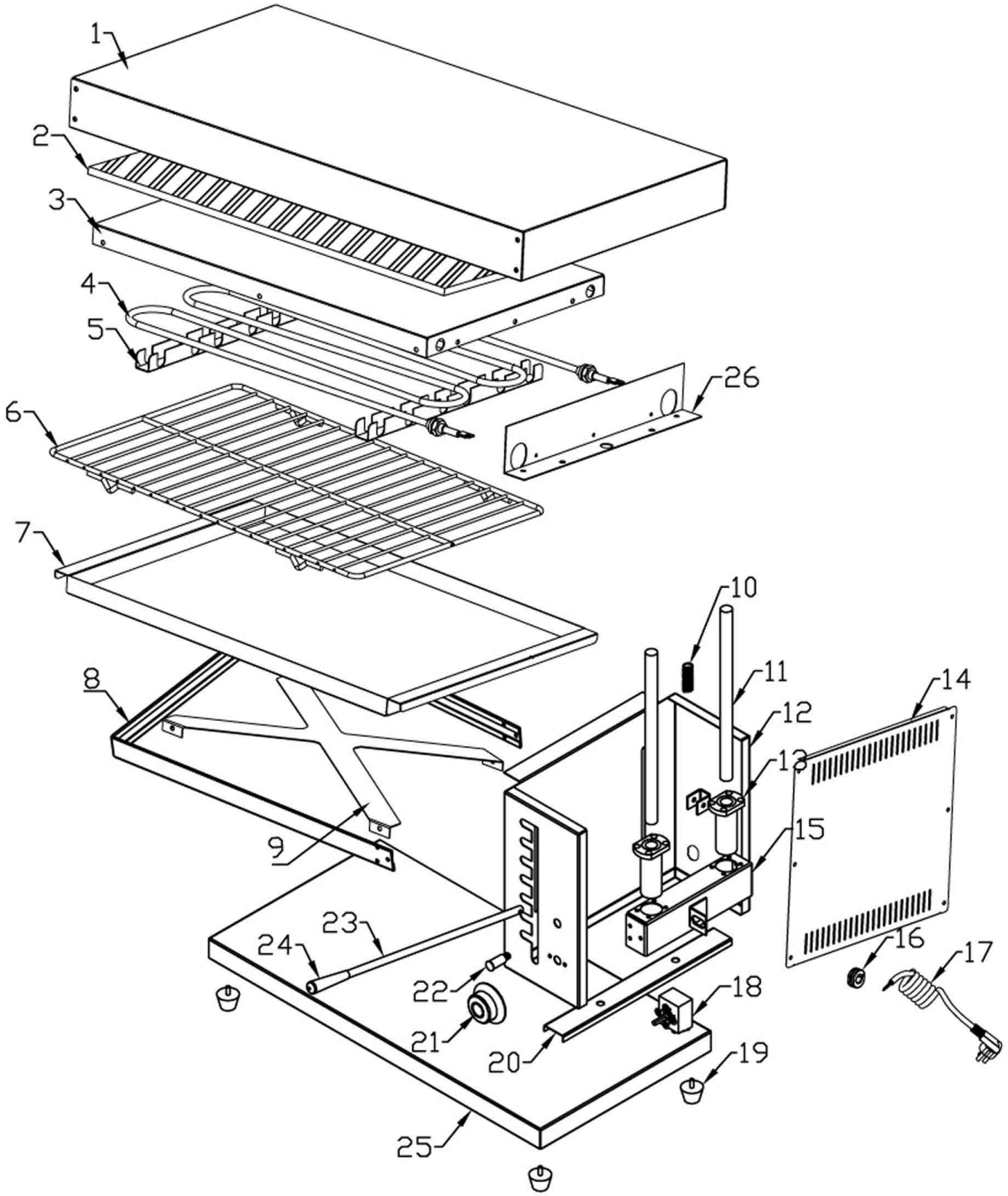

Bartscher	Salamander 400-1Z-P Artikel-Nr.: 100534	Explosionszeichnung Datum 09.12.2022	Seite 1/2

Pos.	Artikelbeschreibung	Description of item	Artikel Nr./Item No.
4	Heizung 230V/2,8Kw	Heater 2.8 Kw/230V	E010053404
6	Rost	Grill net	E010053406
10	Feder	Spring	E010053410
13	Lagerung	Shaft bearing	E010053413
16	Zugentlastung	Cord fixer	E010053416
17	Anschlusskabel	Cord and plug	E010053417
18	Energieregler	Energy regulator	E010053418
19	Fuß	Feet	E010053419
21	Knebel	Knob and knob- seat	E010053421
22	Nullpunkt	Indicator	E010053422
23	Hebel	Handle stick	E010053423
24	Handgriff	Handle	E010053424