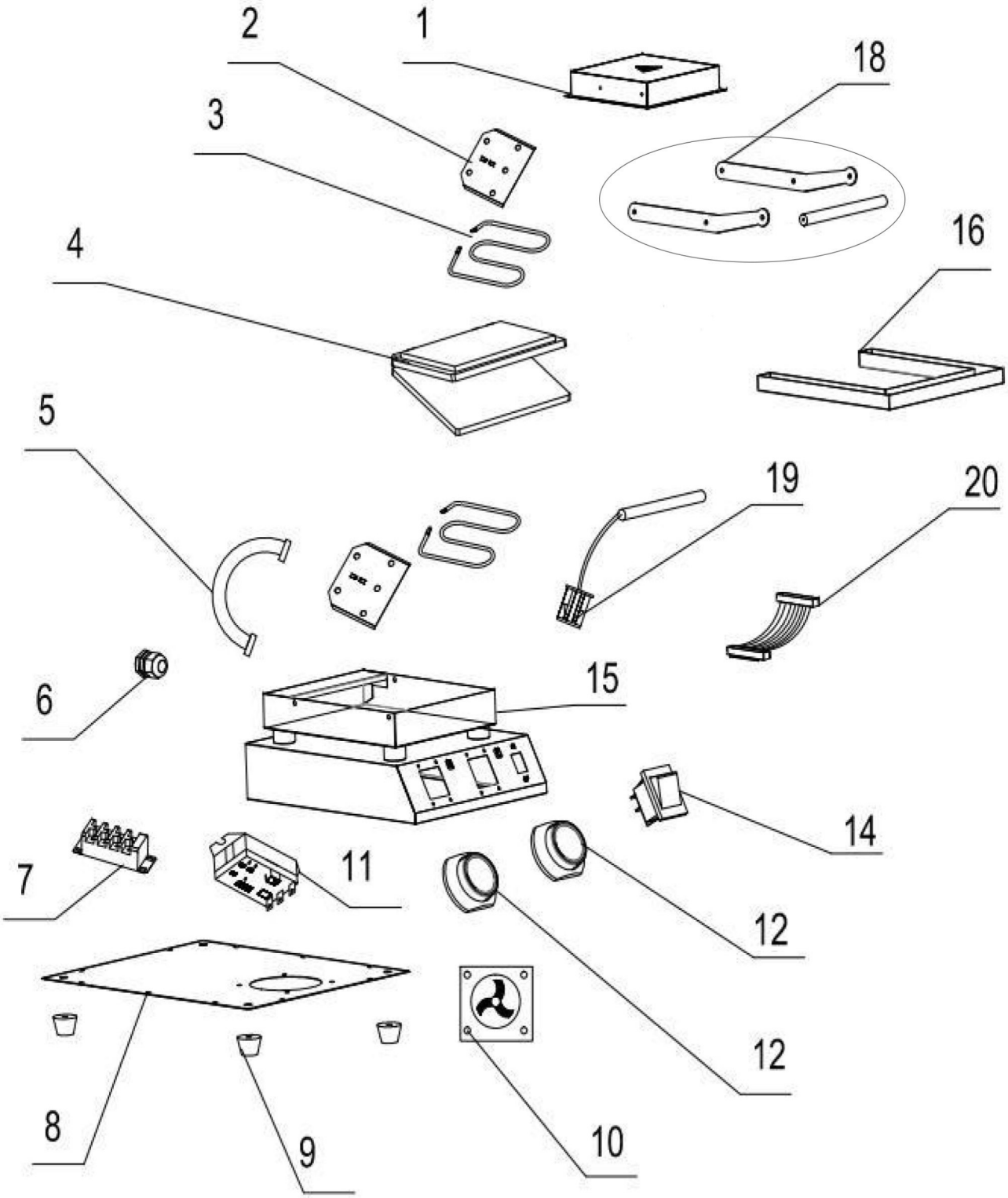

Bartscher	Waffeleisen MDI Churros 2210 Artikel-Nr.: 370290	Explosionszeichnung Datum 03.11.2023	Seite 1 / 2

Pos.	Artikelbeschreibung	Description of item	Artikel Nr./Item No.
3	Heizkörper	Heating element	E037029003
4	Backplatte	Baking plate	E037029004
5	Schutzschlauch	Protective hose	E037027005
6	Zugentlastung	Strain relief	E010027326
7	Anschlussklemme	Terminal clamp	E037027008
9	Fuß	Foot	E0A162820E01
10	Platine	Circuit board	E0A15097407
11	Lüfter	Fan	E037027011
12	Knebel	Knob	E0A12079610
14	Schalter Ein/Aus	ON/OFF switch	E0A162820E13
18	Griff, komplett	Handle, complete	E037027017
19	Fühler	Sensor	E070101002173L
20	Kabel	Cable	E0A12079612