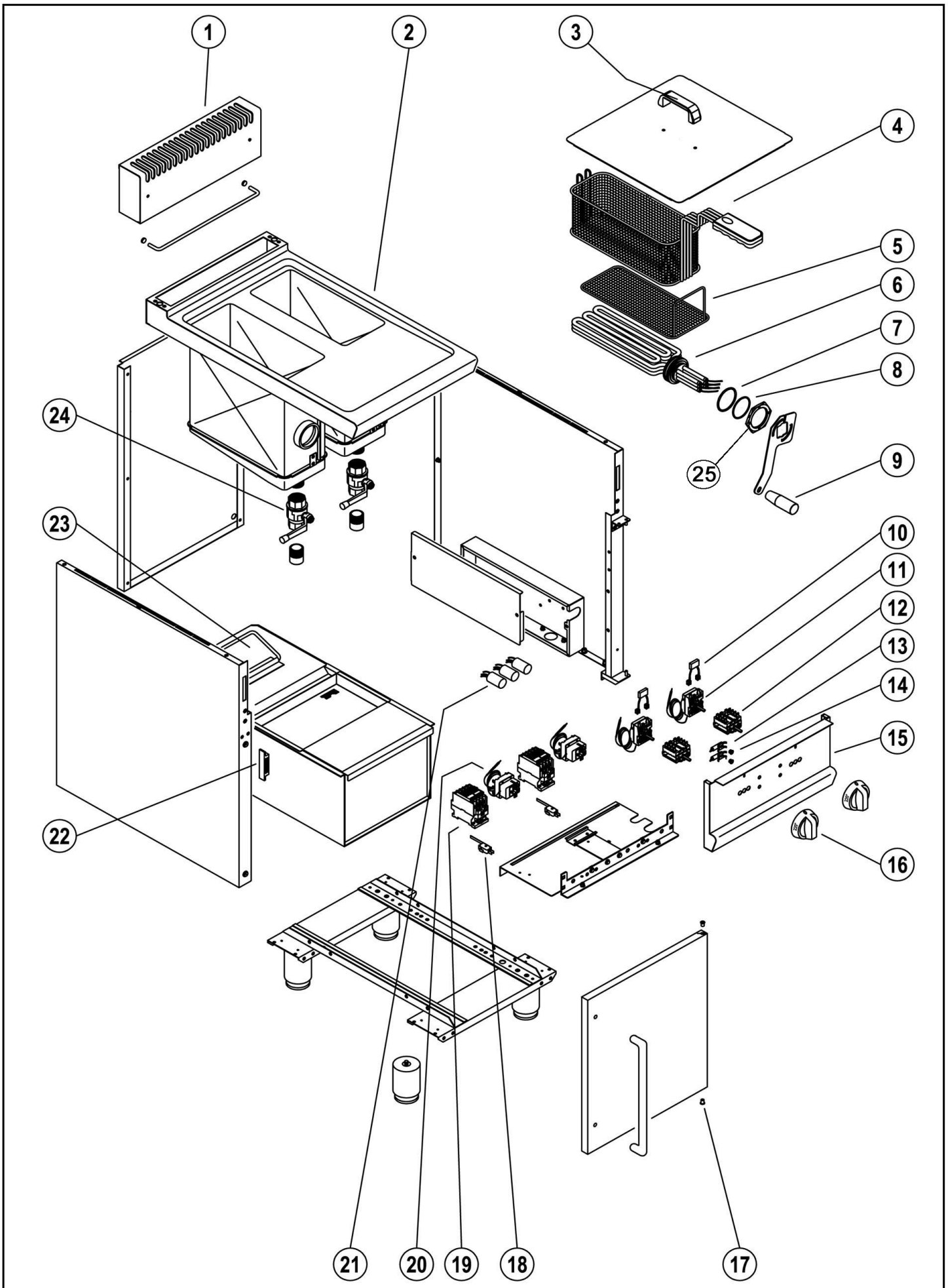

Bartscher	Fritteuse 700, B400, 2x8L Artikel-Nr.: 272335	Explosionszeichnung 04.05.2017	Seite 1/2

Pos.	Artikelbeschreibung	Description of item	Artikel Nr./Item No.
1	Kamin, 393 x 67,5 mm	Chimney, 393 x 67,5 mm	02015919
2	Becken m. Abstellfläche	Basin w. drip off surface	02015927
3	Griff	Handle	08222510
4	Ersatzkorb komplett	Substitute basket complete	02012898
5	Sieb, Krümelsieb 339 x 134 mm	Sieve, crumb sieve 339 x 134 mm	02012897
6	Heizkörper, 7000 W, 230/400 V	Heating element, 7000 W, 230/400 V	06002150
7	Dichtung f. Heizkörper	Gasket f. heating element	021145
8	Dichtung	Sealing	021146
9	Griff z. Rost	Handle f. grid	0407803000
10	Hauptschalter, 4-polig	Main switch, 4-pole	022290
11	Sicherung	Fuse	06090052
12	Thermostat 220 V	Thermostat 220 V	0104231
13	Kontrolllampe weiß	White indicator light	06061072
14	Kontrolllampe grün	Green indicator light	06061073
15	Blende	Panel	02016234
16	Knebel	Knob	02018657 *1
16	Knebel 140 - 190 C	Knob 140 - 190 C	02008672 *2
17	Buchse, Messing	Bush, brass	02004912
18	Mikroschalter mit 7 cm Fahne	Microswitch with 7 cm lug	018700
19	Schütz 3P+1N, 9 A, BF0910A230	Contactor 3P+1N, 9 A, BF0910A230	06046033
20	Sicherheitsthermostat 380 V	Safety thermostat 380 V	0104141
21	Entstörfilter	Noise filter	06090050
22	Magnet	Magnet	05900356
23	Auffangbecken m. Filter	Drip container w. filter	02013248
24	Ablasshahn 1 Zoll	Drain cock 1"	049215
25	Mutter f. drehbaren Heizkörper	Nut f. rotarty heating element	021147
o.Abb/n.pic	Fuß	Base	05900451
*1	bis Serien-Nr.: 004891/05/23	until Serial-No: 004891/05/23	
*2	ab Serien-Nr.: 004892/05/23	from Serial-No: 004892/05/23	