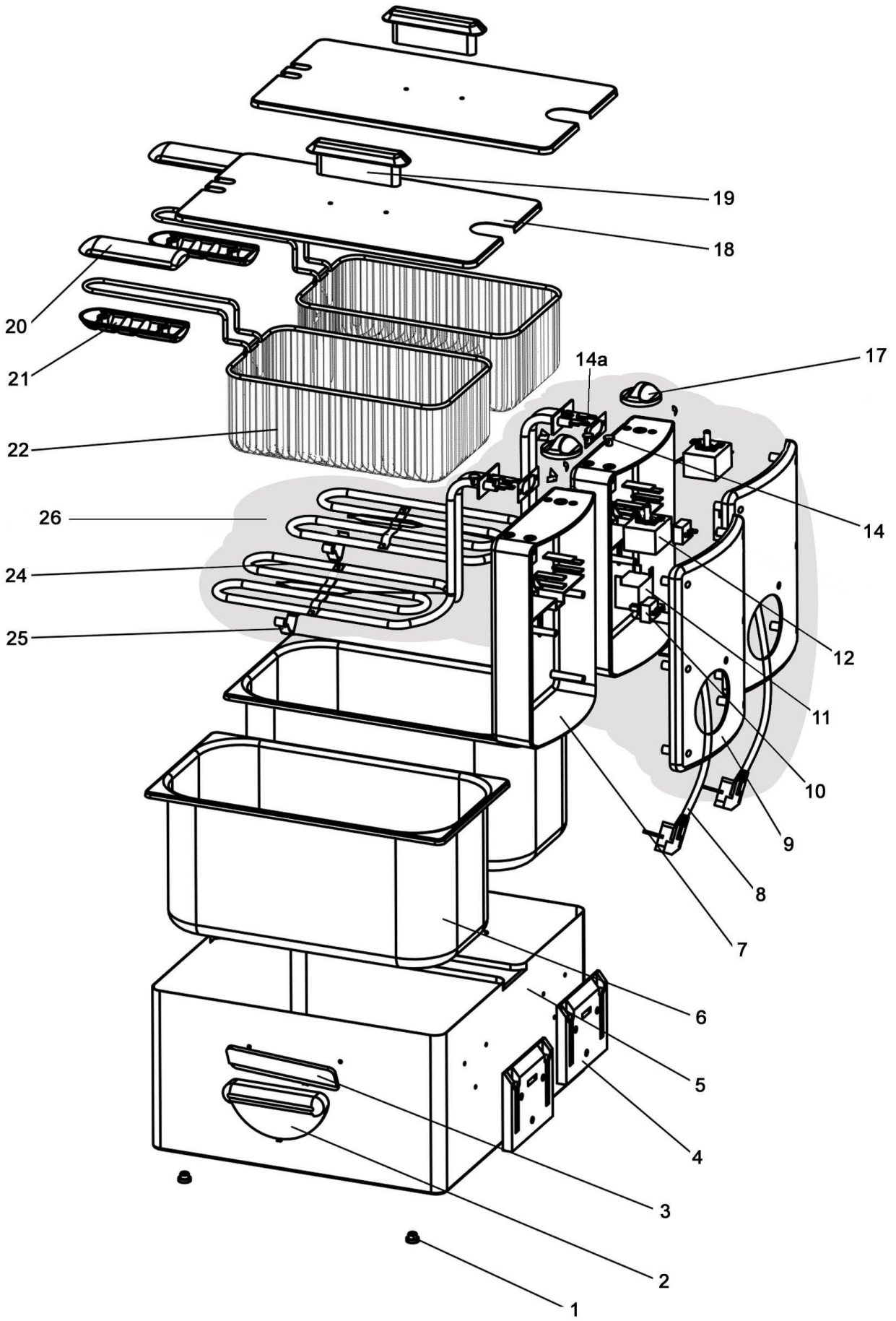

Bartscher	Fritteuse "MINI III" Artikel-Nr.: A165112	Explosionszeichnung 26.09.2014	Seite 1/2

Pos.	Artikelbeschreibung	Description of item	Artikel Nr./Item No.
1	Fuß	Base	A01651101
1-5	Gehäuse komplett	Complete housing	A016511212
2	Griff komplett	Complete handle	A01651103
3			
4	Führung f. Schaltkasten	Steering f. switch box	A01651105
6	Becken	Basin	A01651128
7	Gehäuse z. Schaltkasten	Casing f. switch box	A01651109
8	Anschlusskabel	Power cord	A016511210
9	Abdeckung vorne	Front cover	A0165110
10	Schalter	Switch	A016511211
11	Sicherheitsthermostat	Safety thermostat	A01651123
12	Thermostat	Thermostat	A01651122
14	Kontrollleuchte, rot	Indicator light, red	A01651126
14a	Kontrolllampe grün	Green indicator light	A01651102
17	Knebel	Knob	A01651124
18	Deckel mit Griff	Lid	A01651127
19			
20	Ersatzkorb 4 L, mit Griff	Substitute basket 4 L, with handle	165521
21			
22			
24	Schaltkasten komplett	Switch box complete	=> Pos. 26
25	Klammer z. Heizkörper	Brace f. heating element	A016511214
26	Schaltkasten komplett	Switch box complete	A01651125